farone®

100% MADE IN ITALY

GRADO DI SICUREZZA DEGREE OF SAFETY ★★★★★ A

EU EN 131-7 EU EN 14122 I D.L. 81

Per quanto compatibile

SRA - Scala regolabile in altezza

Configurazione affiancata





Configurazione in linea





REGOLAZIONE DELL'ALTEZZA CON SISTEMA ELETTRICO O MANUALE



SRA - REGOLAZIONE MANUALE

ARTICOLO ITEM	A . cm	H MIN . cm	H MAX . cm	C . cm	D . cm
SRA200.L	max 450	130	200	max.120	max.150
SRA400.L	max 450	290	420	max.120	max.150

SRA - REGOLAZIONE ELETTRICA

ARTICOLO ITEM	A . cm	H MIN . cm	H MAX . cm	C . cm	D . cm
SRA200.LE	max 450	130	200	max.120	max.150
SRA400.LE	max 450	290	420	max.120	max.150

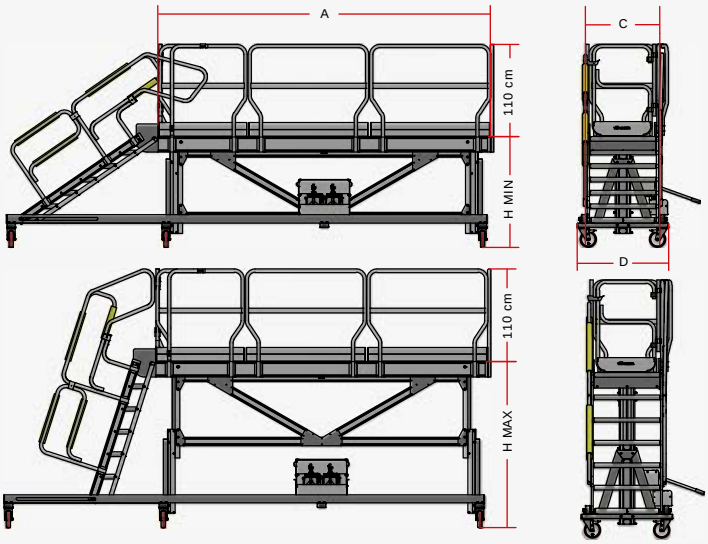

L - Configurazione in Linea

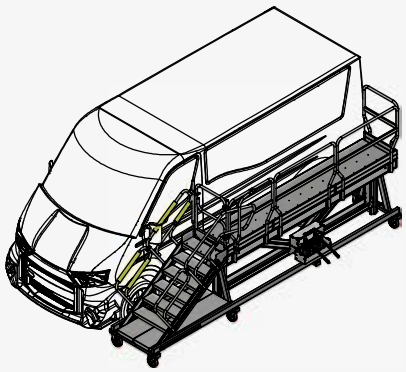

ARTICOLO ITEM	A . cm	B MIN . cm	B MAX . cm	C . cm	D . cm
SRA200.A	max 450	130	200	max.120	max.270
SRA400.A	max 450	290	420	max.120	max.270

ARTICOLO ITEM	A . cm	B MIN . cm	B MAX . cm	C . cm	D . cm
SRA200.AE	max 450	130	200	max.120	max.270
SRA400.AE	max 450	290	420	max.120	max.270

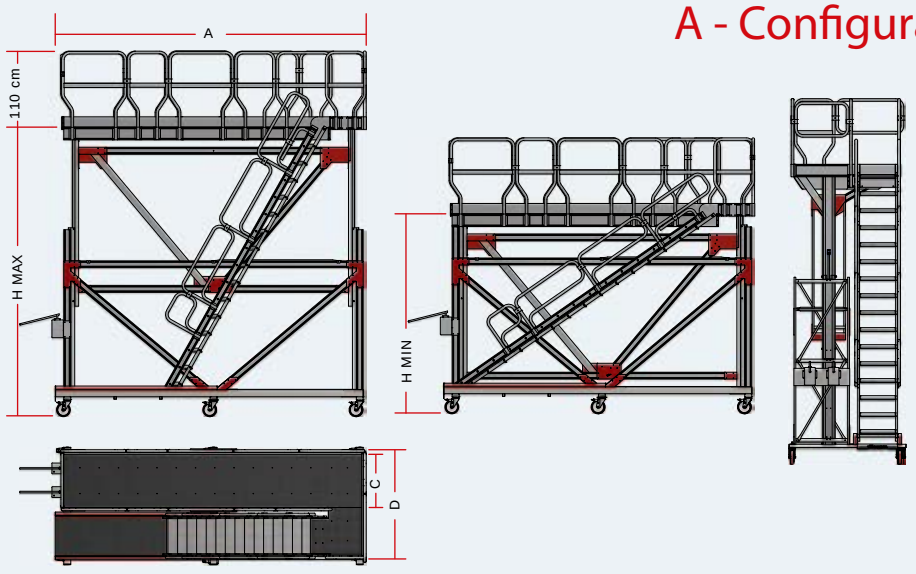

A - Configurazione Affiancata

NOTE:
Larghezze scala possibili cm 60/80/100/120
Lunghezza piano su misura (max. cm 450)